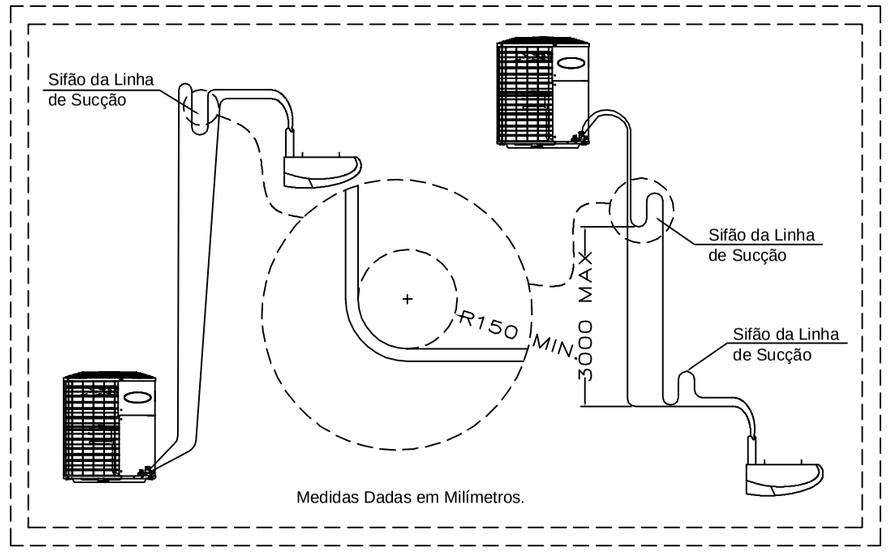

Detalhe - Relação Evaporadora/Condensadora
Sem Escala

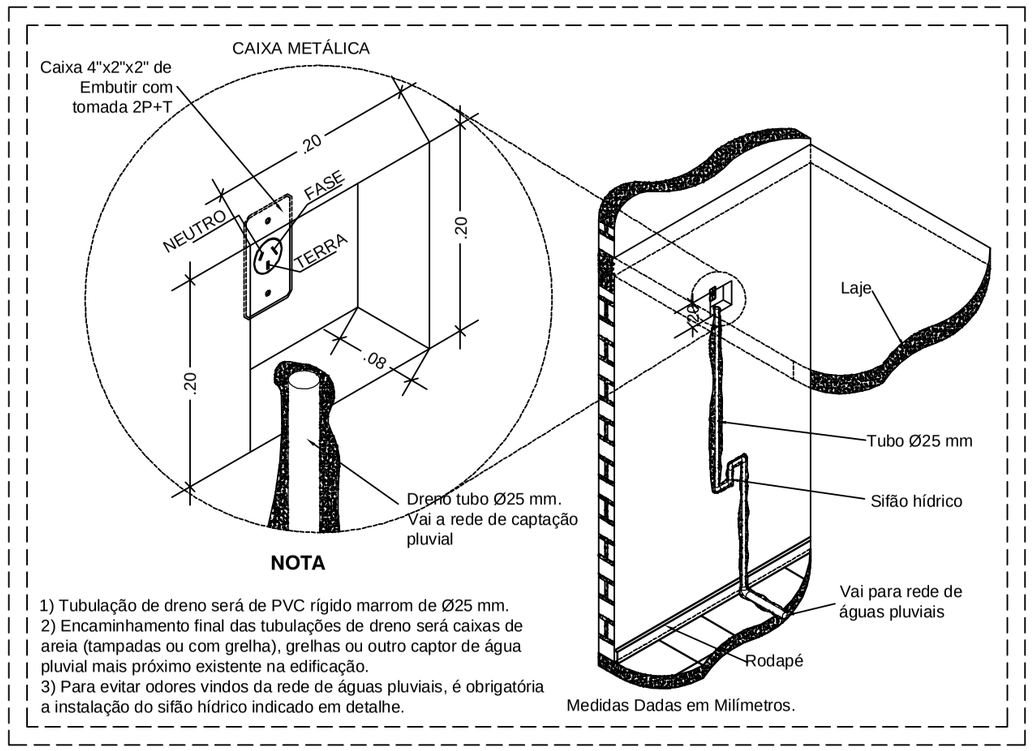

NOTA

1) Tubulação de dreno será de PVC rígido marrom de Ø25 mm.
2) Encaminhamento final das tubulações de dreno será caixas de areia (tampadas ou com grelha), grelhas ou outro captor de água pluvial mais próximo existente na edificação.
3) Para evitar odores vindos da rede de águas pluviais, é obrigatória a instalação do sifão hídrico indicado em detalhe.

Detalhe - Dreno Hi-Wall
Sem Escala

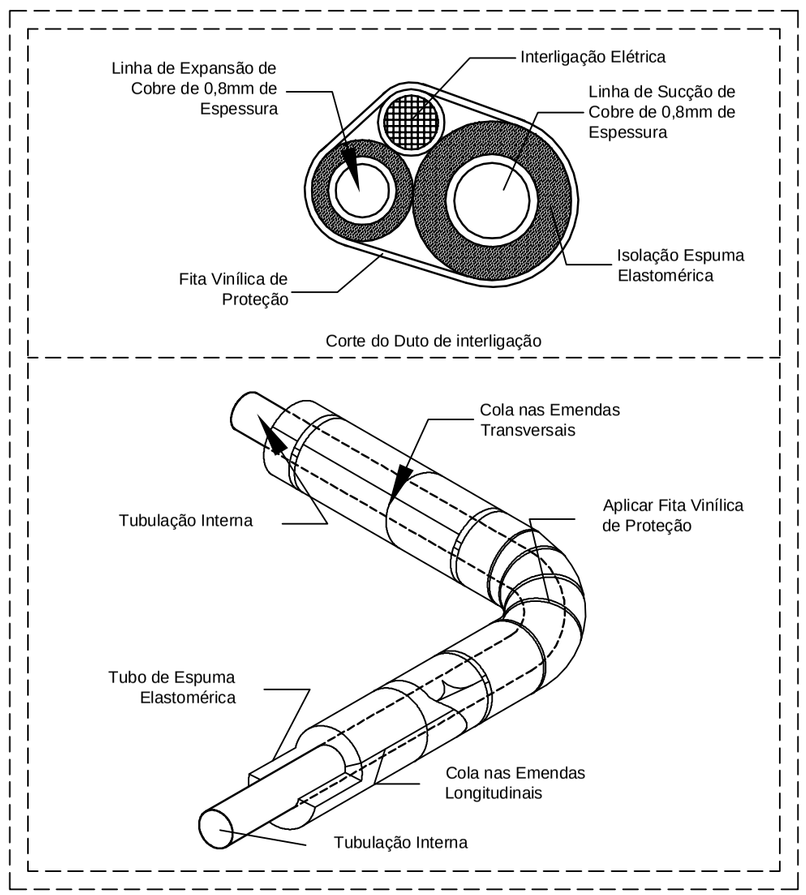

Detalhe - Linha de Refrigeração
Sem Escala

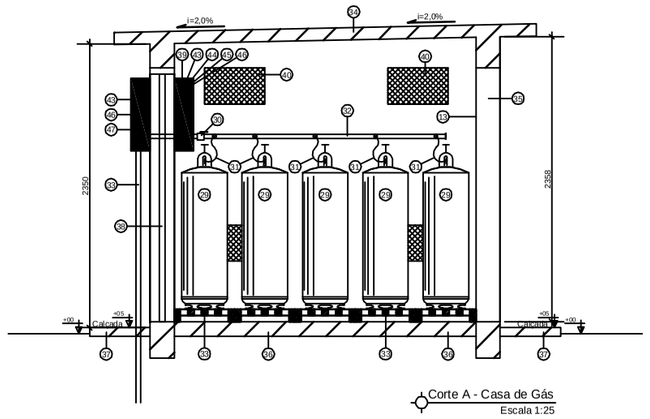

Corte A - Casa de Gás
Escala 1:25

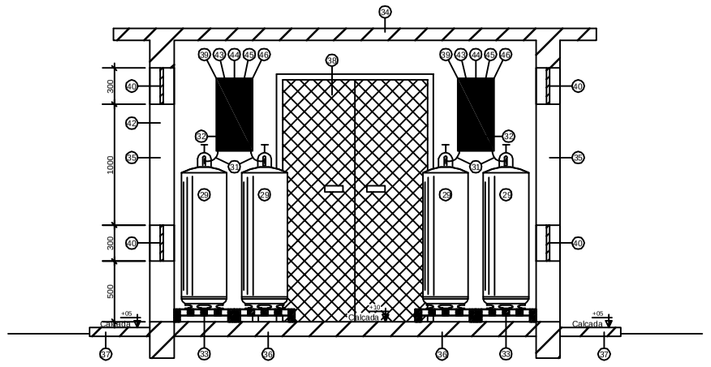

Corte B - Casa de Gás
Escala 1:25

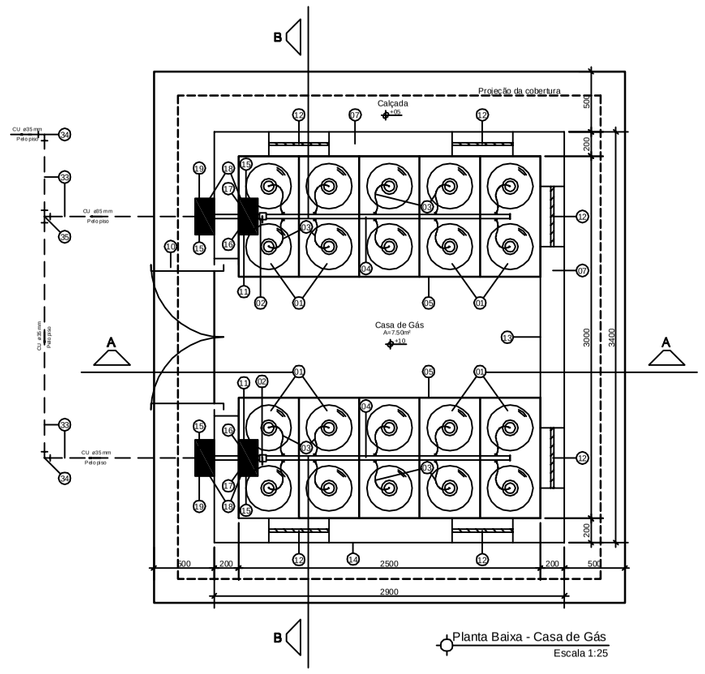

Planta Baixa - Casa de Gás
Escala 1:25

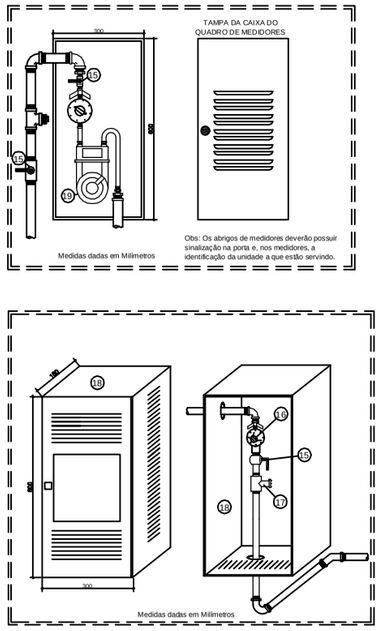

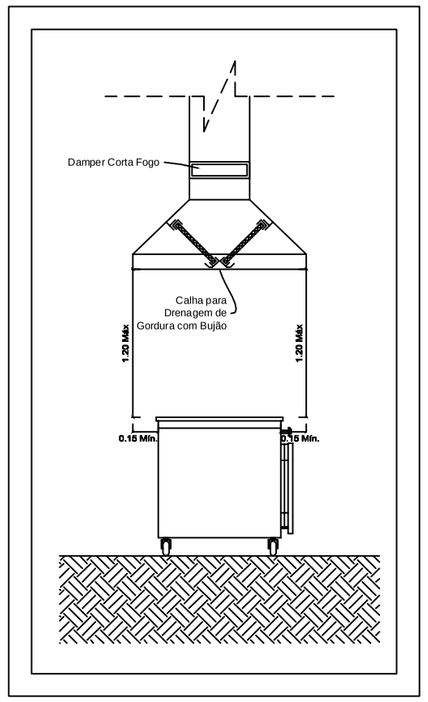

DETALHE 04 - COIFA

ESC.: 1:25

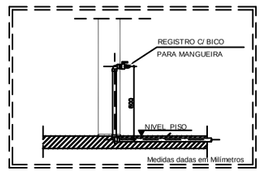

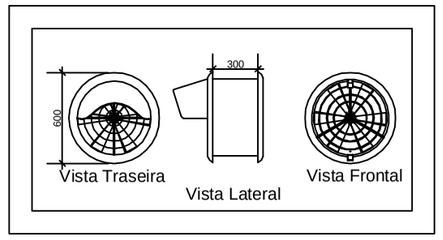

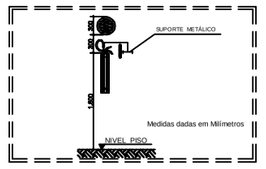

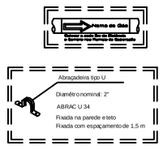
Sentido da Água
Abrigo(s) tipo U
Ø
Ø
Ø