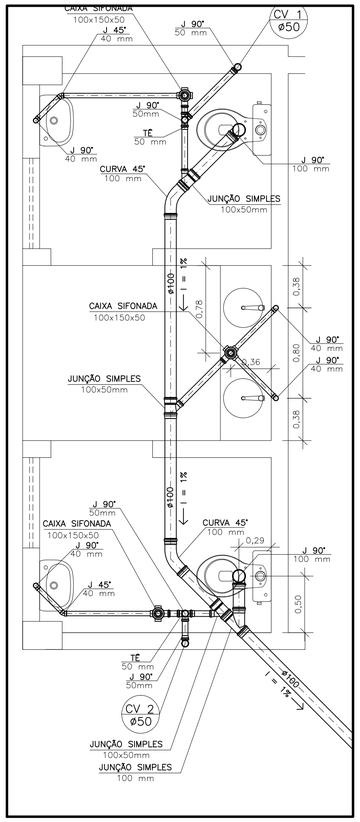

ESGOTO - SANITÁRIOS
ESCALA 1/25

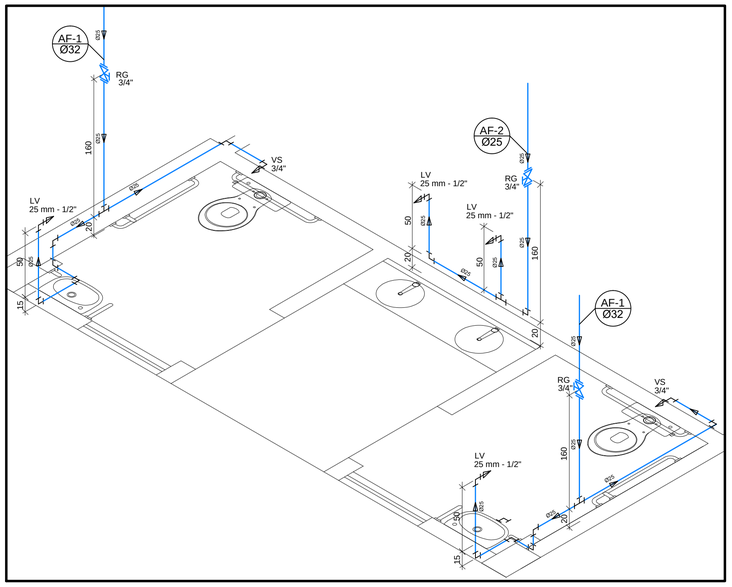

ISOMÉTRICO - SANITÁRIOS
ESCALA 1/25

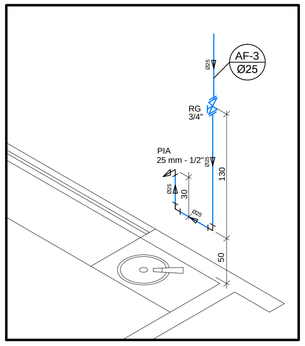

ISOMÉTRICO - ENFERMARIA
ESCALA 1/25

RESERVATÓRIO SUPERIOR:

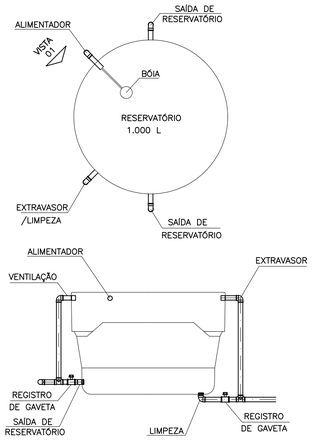

VISTA 01
SEM ESCALA

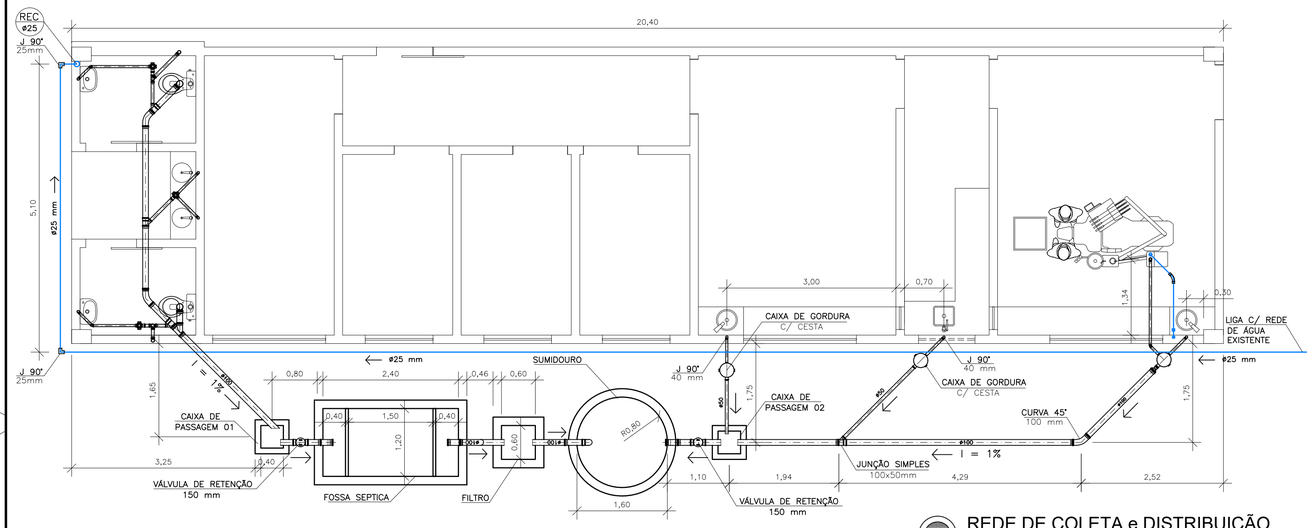

REDE DE COLETA e DISTRIBUIÇÃO
ESCALA 1/50

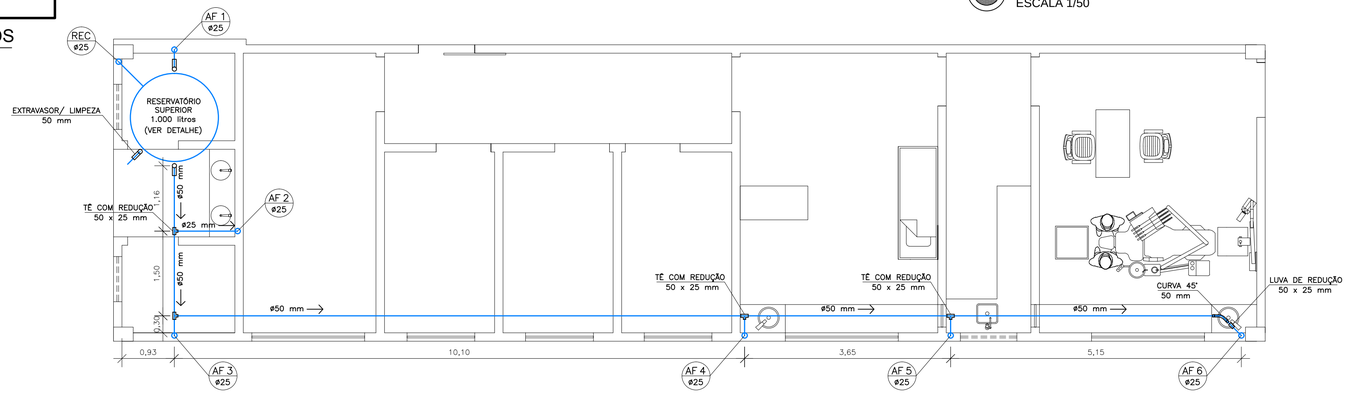

BARRILETE DE DISTRIBUIÇÃO
ESCALA 1/50

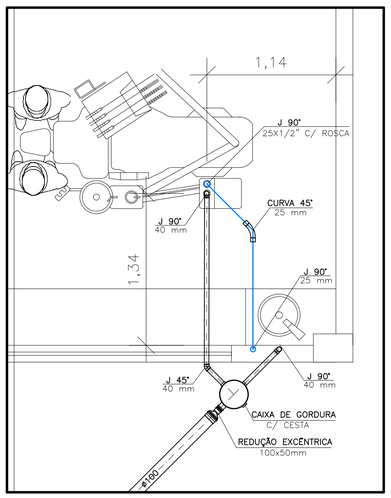

ESGOTO - DENTISTA
ESCALA 1/25

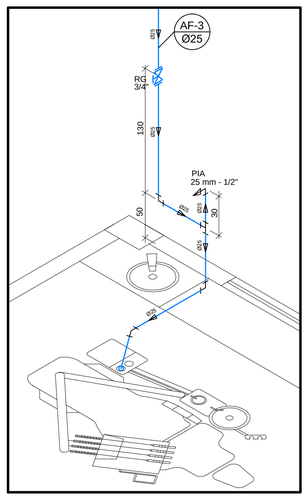

ISOMÉTRICO - DENTISTA
ESCALA 1/25

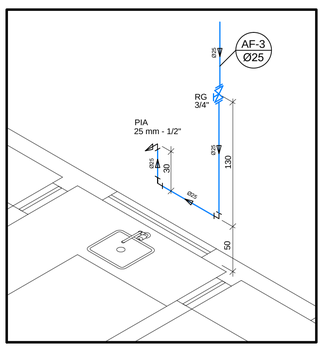

ISOMÉTRICO - ESTERILIZAÇÃO
ESCALA 1/25

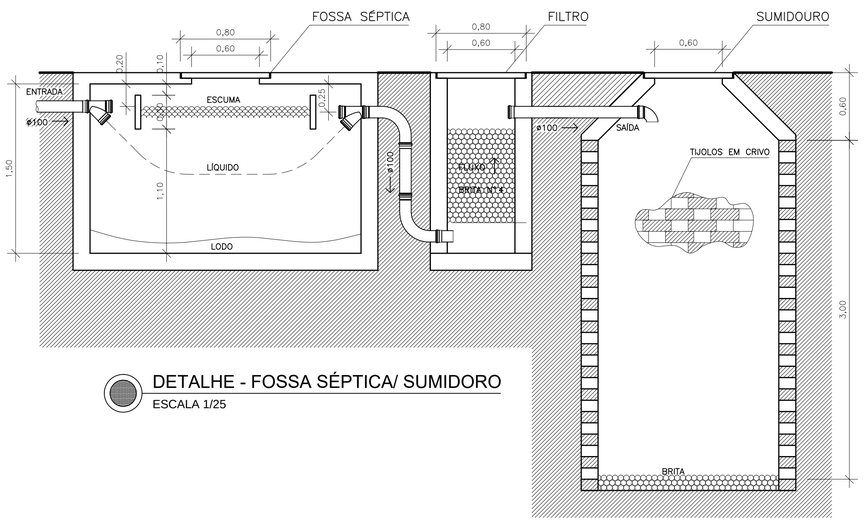

DETALHE - FOSSA SÉPTICA/ SUMIDORO
ESCALA 1/25

Legenda

	Rede de Água Fria
	Rede de Água Quente
AF	Coluna de Água Fria
AF	Coluna de Água Quente
AP	Coluna de Água Pluvial
REC	Coluna de Recalque
RG	Registro de Gaveta
RP	Registro de Pressão
TQ	Tubo de Queda (esgoto)
CV	Coluna de Ventilação

Aparelhos:

VS	Vaso Sanitário	TQ	Tanque
LV	Lavatório	BH	Banheira
CH	Chuveiro	BD	Bidê
DH	Ducha Higiênica	Pia	Pia de Cozinha
MLR	Maq. Lav. Roupa	TJ	Torneira Jardim

gov.br Documento assinado digitalmente
ALLYSSON MARCONI JARDIM DA CRUZ
Data: 13/06/2022 17:55:55-0300
Verifique em https://verificador.iti.br

Allysson Marconi Arquiteto

PREFEITURA:

PROPRIETÁRIO:

PROJETO: Allysson Marconi Jardim da Cruz- CAU A42123-4

PROJETO HIDRÁULICO

COORDENAÇÃO DE ASSISTÊNCIA ESTUDANTIL
REDE HIDROSSANITÁRIA

Prancha
01

ESCALA: indicada

PROPRIETÁRIO: INSTITUTO FEDERAL DE EDUCAÇÃO, CIÊNCIA E TECNOLOGIA BAIANO
CAMPUS TEIXEIRA DE FREITAS
ENDEREÇO: RODOVIA BR-101, Km 882, s/n - TEIXEIRA DE FREITAS-BA

ARQUITETO ALLYSSON MARCONI CAU A42132-4 Tel. (73) 98114-1644 allysson_tf@hotmail.com FEVEREIRO-2022